Iwatani
イワタニ・ケンボロー株式会社

投薬配合器

ドサトロン DIA

自動投薬配合器

水圧が低い場合でも、精密な投与が可能になりました

電気等は不要

- 水流による作動で、電気やガスなどの動力源は不要です

高性能

- 従来品に比べ低水量、低水圧環境下でも、より正確な配合が可能
- 圧力の損失が少ないため、高所への給水が可能
- 簡単に混合比率を変更可能
- 本体に水流バイパス機能を搭載可能

耐久性◎

- ダイヤフラムテクノロジー採用により従来品に比べ、耐久性が 1.5 倍アップ
- 故障が少なく、より効率的な混合機構

使用用途は多岐にわたります

- 家畜の飲水投薬だけでなくさまざまな用途に使用可能
- 給水配管の消毒に使用可能

どこでも使える

低流量、低水圧でも
作動するため、
肥育舎はもちろん、
離乳舎や鶏舎でも使用可能。
幅広いパターンに対応します。

DIA4AL

設置例

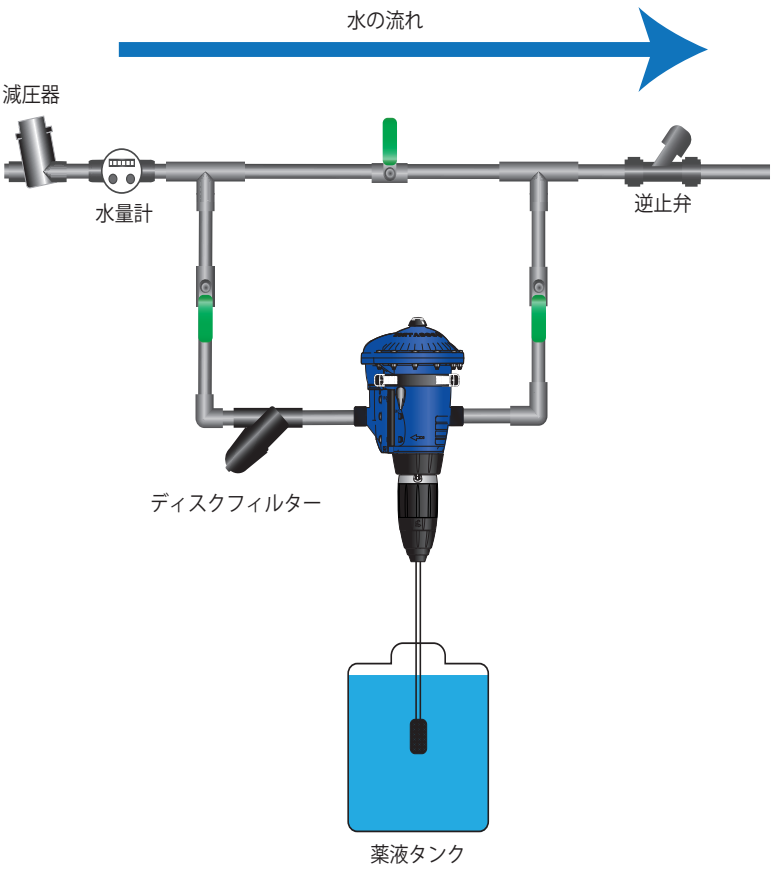

仕様

機種名	DIA4AL
商品コード	DO-IA4RE
対応 pH	1~9
薬液混合比率	1 ～ 4% (1:100 ～ 1:25)
対流量混合精度	± 5%
適用流量	最大：41.6L/ 分 最小：0.08L/ 分
適用水圧	最大：5.6kg/ ㎠ 最小：0.15kg/ ㎠
接続口サイズ	3/4 インチ雄ネジ
適用水温	5 ～ 40℃

●掲載製品の仕様・性能は予告なく変更することがあります ●記載の内容は 2021 年 10 月現在のものです

■販売元
Iwatani
イワタニ・ケンボロー株式会社
本社／ TEL:03-3668-5360 FAX:03-3668-5368

■輸入元
岩谷産業株式会社 自然産業本部
TEL:03-5405-5942

営業所一覧
札幌営業所 /TEL:011-807-8261 FAX:011-807-8262
東北営業所 /TEL:019-604-6888 FAX:019-626-1095
大阪営業所 /TEL:06-6264-2929 FAX:06-6264-3068
九州営業所 /TEL:0985-23-5543 FAX:0985-23-5561

イワタニ・ケンボローの
ホームページは
こちら！

2021-001-01